# Pianale a 4 sponde in rete verniciato di cui 1 ribaltabile

## Immagini Prodotto

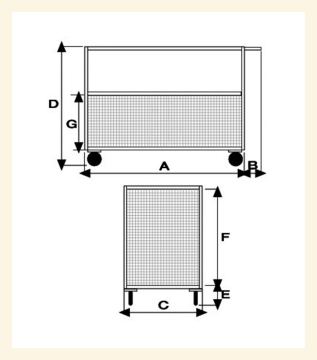


## Descrizione

4 ruote (2 fisse - 2 girevoli) gomma piena Ø200
**Dimensioni utili** mm 750x1150x650h
**Peso** Kg 53
**Portata** Kg 500
Piano in lamiera 20/10
Maglia 100x100
1 sponda ribaltabile
VERNICIATURA A POLVERI EPOSSIDICHE
CONFORME NORME CE

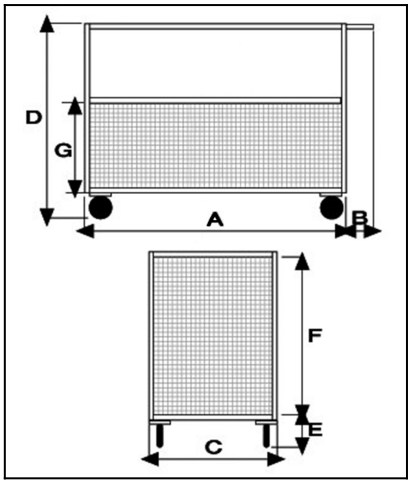

Optional:
Aggancio a trattorino rimorchiatore
Gancio traino posteriore

*fornito smontato

| | A | B | C | D | E | F | G |
|---|---|---|---|---|---|---|---|
| **ART201RV** | **1200** | **75** | **800** | **890** | **285** | **605** | **300** |

## Informazioni Aggiuntive

| | |
|---|---|
| Cod. Prod. | ART201RV |
| GTIN/EAN | 8053853156730 |
| Fornito | Ruote Montate al Piano, Sponde da Montare |
| Weight kg | 53.0000 |
| Portata kg | 500 |
| Diametro Ruota in mm | 200 |
| Tipo Materiale Ruota | Gomma Nera Industriale |
| Colore Variante | ALLUMINIO RAL9006 |
| Manufacturer | Carmeccanica |
| Prodotto in | Italia |
| Garanzia | 5 Anni IT |
| Conformità | CE |
| Disponibilità | Pronta Consegna |

## Additional Options

| | |
|---|---|
| **Paracolpi angolari** | 2 paracolpi angolari in gomma grigia antitraccia |
| | 4 paracolpi angolari in gomma grigia antitraccia |
| **Antivibrante** | Applicazione antivibrante |