Pianale in lamiera 20/10 , portata Kg.500

Immagini Prodotto

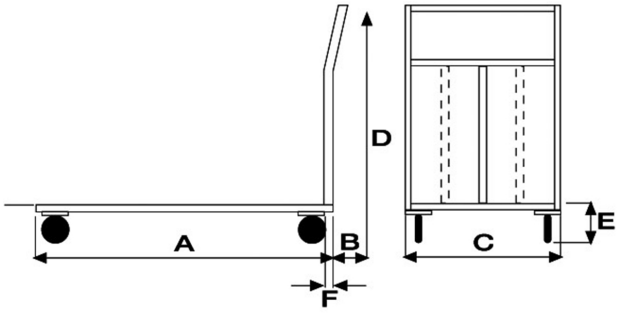

Descrizione

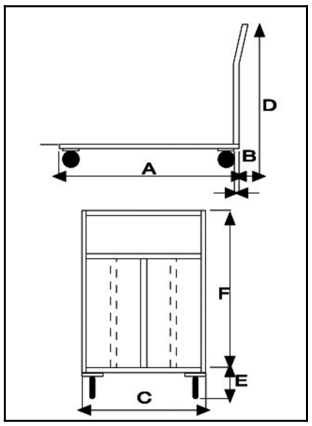

4 ruote(2 fisse-2 girevoli) gomma piena Ø 200
Dimensioni mm 700x1000x1055 h
Peso Kg. 30
Portata Kg. 500
Portata DaN Kg 400
Pianale in Lamiera Alto Spessore 20/10 con chassy portante in tubolare
Manico di spinta in tubolare tondo con quattro traverse di contenimento
Supporti ruote imbullonati alla struttura attraverso contro-piastre saldate allo chassy
VERNICIATURA A POLVERI EPOSSIDICHE
CONFORME NORME CE

ART	A	B	C	D	E	F
044B	1000	70	700	1055	250	805

Informazioni Aggiuntive

Cod. Prod.	ART044B
GTIN/EAN	8053853157645
Fornito	Montato - Pronto all'uso
Weight kg	30.0000
Portata kg	500
Tipo Materiale Ruota	Non Specificato
Colore Variante	BLU RAL 5015 CIELO #2271B3
Manufacturer	Carmeccanica
Prodotto in	Italia
Garanzia	5 Anni IT
Conformità	CE
Disponibilità	7 giorni

Additional Options

Paracolpi angolari	Applicazione antivibrante