Portabombola lt. 5/7 in alluminio amagnetico

Immagini Prodotto

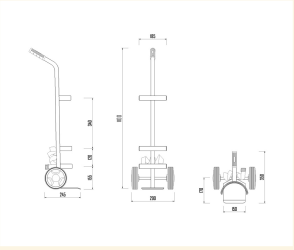

Descrizione

Porta bombola singolo per bombola da Ø 160, capacità lt. 5/7.
Pensati per un utilizzatore professionale, ideale sia ad uso industriale che ospedaliero.
I cerchi di contenimento a diverse altezze e la cinghia con fibbia garantiscono maggiore stabilità.
Adatto soprattutto per ambienti esterni, è un carrello molto leggero e l'anodizzazione lo rende resistente alla corrosione da parte degli agenti atmosferici, alle macchie e ai graffi. Inoltre, l'alluminio anodizzato è

riciclabile.
2 ruote in gomma grigia antitraccia Ø 150
Ruota gomma grigia antitraccia e disco plastica con mozzo foro passante.
Carrello per gres, asfalto, cemento e resinato.
Dimensioni mm 290x350x1100
Altezza cerchi mm 155 - 275 - 615
Pala di carico mm 150x150
Peso Kg.3
Portata Kg 60
Cinghia con fibbia color blu per contenimento bombola nel secondo cerchio di contenimento.
Manopola in gomma atossica.
Impugnatura Ergonomica.
Tubolari, piastra e cerchi elettrosaldati.
VERNICIATURA A POLVERI ACRILICHE
CONFORME NORME CE

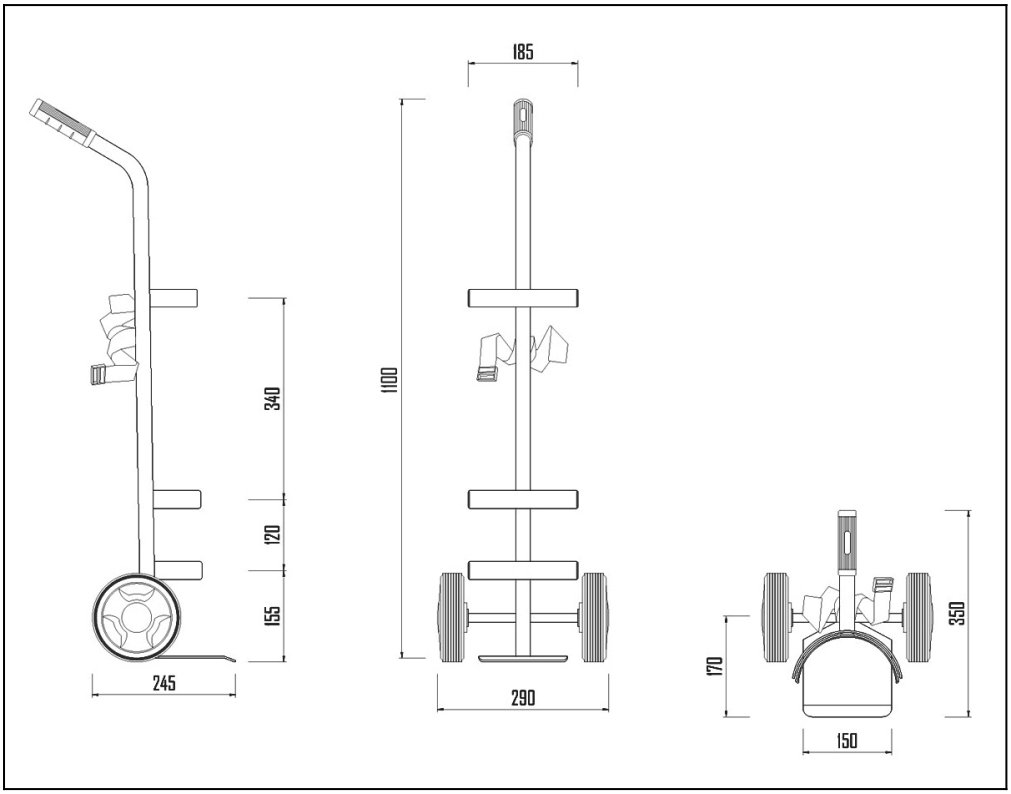

Informazioni Aggiuntive

Cod. Prod.	ART032AAL
GTIN/EAN	8053853151162
Fornito	Montato - Pronto all'uso
Weight kg	3.0000
Dimensioni Piastra in mm	150x150
Portata kg	60
Diametro Ruota in mm	150
Tipo Materiale Ruota	Gomma Grigia
Colore Variante	ALLUMINIO RAL9006
Manufacturer	Carmeccanica
Prodotto in	Italia
Garanzia	5 Anni IT
Conformità	CE
Disponibilità	7 giorni