Sollevatore ad arganello con frizione incorporata arresto automatico,sollevamento massimo mm 1600 con piastra

Immagini Prodotto

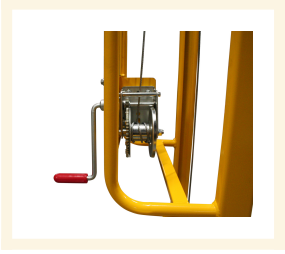

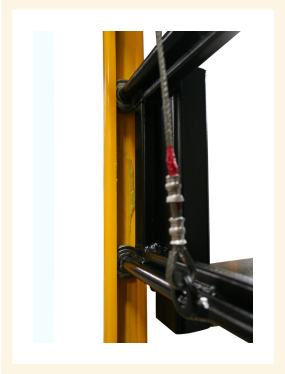

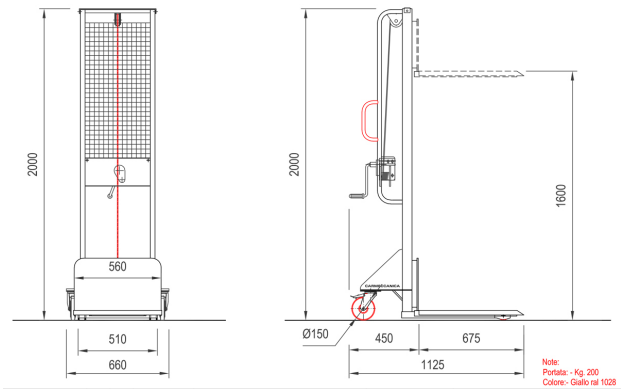

Descrizione

Maniglie di spinta.
Argano omologato 500 kg AL.KO con frizione automatica
Fune trefoli con anima tessile carico rottura kg 1000.
La discesa del carico può avvenire solo se l'operatore agisce intenzionalmente sull'argano e ne provoca la graduale discesa
CONFORME NORME CE

DESCRIZIONE	
Tipo di sollevamento	Arganello
Sistema guida	Accompagnamento
Portata	kg 200
Distanza asse ruote di carico da base forca	mm 560
Passo	mm 980
DIMENSIONI	
Sollevamento	mm 1600
Ingombro minimo in altezza	mm 2005
Ingombro massimo in altezza	mm 2005
Altezza minima piastra	mm 95
Lunghezza totale	mm 1125
Lunghezza corpo macchina	mm 450
Larghezza totale	mm 660

Lunghezza piastra	mm 675
Larghezza piastra x Spessore	mm 510x30
Luce libera a metà passo	mm 30
Luce utile	/
Raggio di volta	mm 950
Altezza maniglie	mm 1200

PESI E RUOTE

Peso a vuoto	kg 56
Numero di ruote presenti (fronte/retro)	2/2
Misure rulli anteriori	80x40
Ruote posteriori	150x45
Carreggiata anteriore	mm 450
Carreggiata posteriore	mm 550

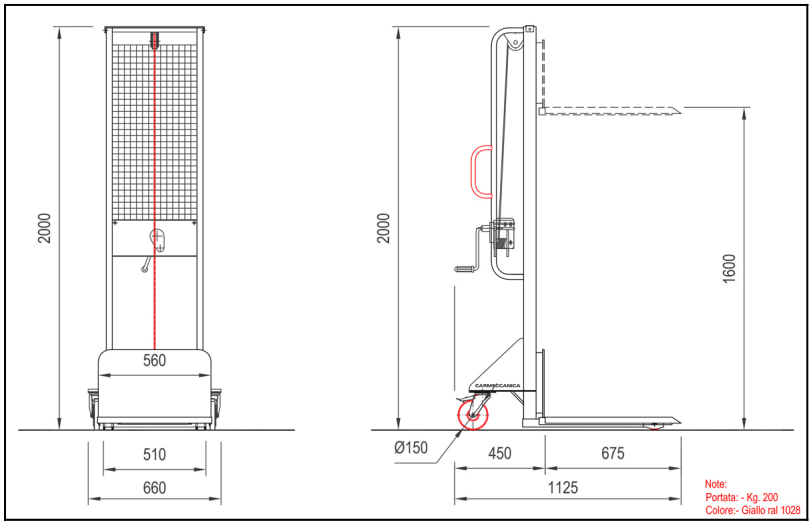

Informazioni Aggiuntive

Cod. Prod.	ARTARG2P
GTIN/EAN	8053853154910
Fornito	Montato - Pronto all'uso
Weight kg	56.0000
Portata kg	200
Diametro Ruota in mm	150
Tipo Materiale Ruota	Nylon/Poliuretano
Colore Variante	GIALLO RAL 1028 #F4A900
Manufacturer	Carmeccanica
Prodotto in	Italia
Garanzia	5 Anni IT
Conformità	CE
Disponibilità	Pronta Consegna