Transpallet Kg. 2500 con pompa monoblocco - CARMECCANICA

Immagini Prodotto

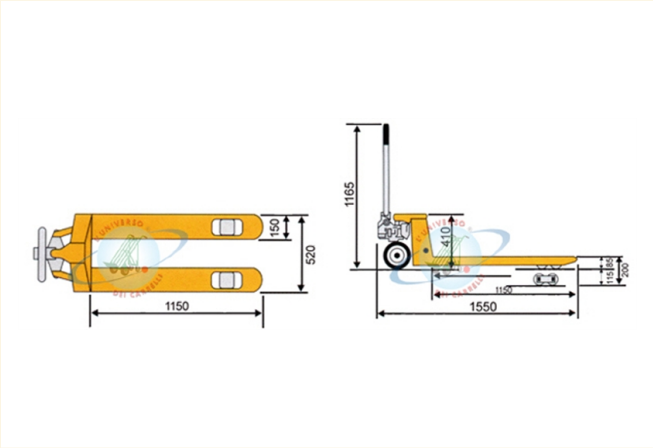

Descrizione

Portata Kg 2.500
Peso Kg 73
Lunghezza forche mm 1.150
Larghezza forche mm 540
Altezza in posizione di riposo mm 85
Corsa di sollevamento mm 115
Altezza totale di sollevamento mm 200
Ruote timone in gomma elastic su cuscinetti a sfera Ø 200
4 Rulli lato forche in nylon montati su bilanciere Ø 80x70
Timone direzionabile a 205° con rotazione su sfera
Raggio di volta Wa mm 1.367
Corridoio di stivaggio con europallet 800x1.200 Ast mm 1.832
Comando del carico a LEVA in tre posizioni
Rullini di avvio
Pompa monoblocco a tenuta stagna

Struttura in acciaio stampato e saldatura robotizzata
Verniciatura a polvere epossidica essiccata a forno
CONFORME NORME CE

Informazioni Aggiuntive

Cod. Prod.	TCRF 4MC
GTIN/EAN	8053853155931
Fornito	Montato - Pronto all'uso
Weight kg	73.0000
Portata kg	2500
Diametro Ruota in mm	200
Tipo Materiale Ruota	Gomma Elastica
Colore Variante	GIALLO RAL 1028 #F4A900
Manufacturer	Carmeccanica
Garanzia	2 Anni
Conformità	CE
Disponibilità	Pronta Consegna